## » Zuggabeln

**Fax-Nr.: 0421 – 8405 - 220**

**Zuggabel Normalprofil**

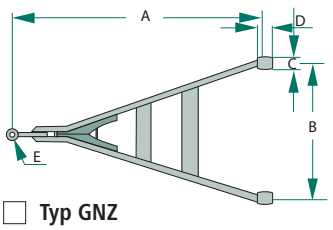


☐ **Typ GNZ**

**Zuggabel mit schräg eingeschweißter Zugöse**

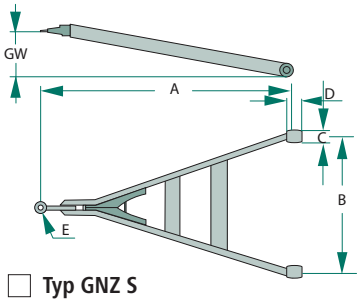


☐ **Typ GNZ S**

**Zuggabel gekröpft**

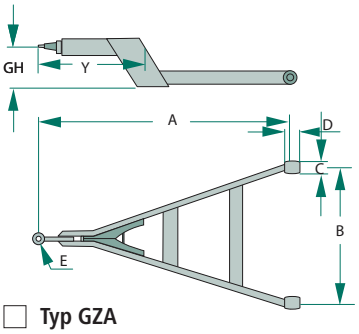


☐ **Typ GZA**

## Folgende Angaben benötigen wir von Ihnen:

**Maß A:** _____ **mm**
Mitte Zugöse /
Mitte Augenbohrung

**Maß B:** _____ **mm**
Mitte / Mitte
der Gabelaugen

**Maß C:** _____ **mm**
Breite
des Gabelauges

**Maß D:** _____ **mm**
Innendurchmesser
des Gabelauges

**Maß E:** _____ **mm**
Zugöse

**Maß GW:** _____ **mm**
Ø

**Maß GH:** _____ **mm**

**Maß Y:** _____ **mm**

**Augenlagerung:** ☐ Messing ☐ Silentbloc

**Menge:** _____

## Für eine schnelle und exakte Bearbeitung benötigen wir nur noch:

Firma: _____ Datum: _____

Straße: _____ PLZ: _____ Ort: _____

Telefon: _____ Telefax: _____

Ansprechpartner: _____ Kundennummer: _____

## Weitere Ausführungen auf Anfrage.

**Zuggabel gerade Ausführung**
**Typ GNZ**

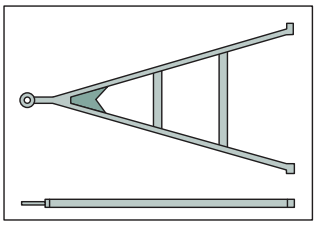

**Zuggabel Y-Form**
**Typ GZY**

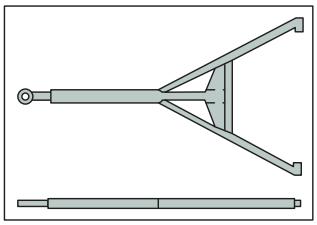

**Zuggabel mit schräg eingeschweißter Zugöse**
**Typ GNZ S 8°**

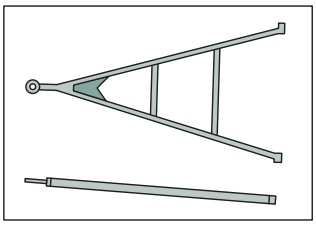

**Zuggabel längenverstellbar**
**Typ GZL 27 / GZL 50**

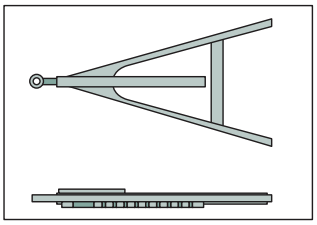

**Zuggabel mit Schwenkzugöse gerade Ausführung**
**Typ GSZ**

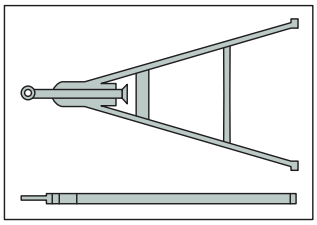

**Zuggabel gekröpft**
**Typ GZA**

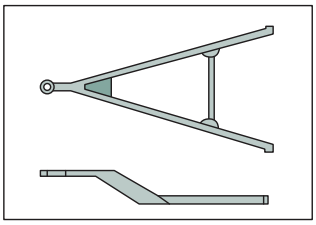

Bei den angegebenen Ersatzteilen handelt es sich nicht um Originalteile. Original Ersatzteil-Nummern dienen ausschließlich zu Vergleichszwecken.
©2015 Nachdruck, auch auszugsweise, nur mit schriftlicher Genehmigung.
Technische Änderungen und Irrtümer vorbehalten. Warenabgabe nur solange Vorrat reicht.